

AGENCEMENT optimisé
CENTRIFUGATION performante
METROLOGIE accréditée
COFRAC* sur les 3 grandeurs

LA SOLUTION POUR VOS PROCESSUS ANALYTIQUES SANGUINS

LABELIANS bioleader design — MSE — LABELIANS smart service

Fabriqué en FRANCE

Une centrifugeuse robuste, aux performances éprouvées

Modèle Hawk R



Modèle Harrier R



+ de 80 ans d'**expérience** qui font la **différence**

Une solution étudiée, développée et adaptée à **l'utilisation quotidienne**

Une solution alliant **polyvalence et robustesse**

Des composants sélectionnés pour leur **qualité et leur résistance**

Matériel garanti 2 ans P/MO/D (**moteur 5 ans**),

Fabricant **Français**

Une exclusivité LABELIANS pour le laboratoire de biologie médicale..

Vraiment **petites** et **compactes** les centrifugeuses MSE sont idéales pour un usage de laboratoire de biologie qui **optimiser votre espace de travail sur la paillasse.**

Choisir une centrifugeuse **MSE** vous permet d'allier la **robustesse technique**

- d'un système de balourd fiable
- de capots étanches en aluminium pour préserver de la casse éventuelle
- d'un moteur garanti 5 ans
- d'une programmation intuitive qui évite les erreurs

et une interface parfaite pour un usage au quotidien avec

- Une programmation facile d'accès pour un meilleur confort de manipulation
- Un écran facilement nettoyable pour une hygiène parfaite et aisée
- Un fonctionnement silencieux pour un environnement de travail plus agréable



Choisissez votre pack

1



Pack Hawk R

Pour **32 tubes de sang 5/7 ml**

Dim : 315x365x660 mm (H/L/P) - Poids : 52 Kg

Réf.	Désignation
MSB050.CR3.5	Centrifugeuse de laboratoire réfrigérée **Hawk** (230V/50Hz)
MSE2251	Rotor swing out 4X100 ml
MSE3252C/A	Nacelle et capot 100ml diam 58,4x87mm
MSE4064	Adaptateur pour 8 tubes 5/7 ml diam 13 mm

Pack Harrier R

Pour **76 tubes de sang 5/7 ml**

Dim : 380x443x795 mm (H/L/P) - Poids : 65 Kg

Réf.	Désignation
MSB080.CR2.5	Centrifugeuse de laboratoire réfrigérée **Harrier** (230V/50Hz)
MSE2403	Rotor swing-out 4 x 250 ml
MSE3404C	Nacelle et capot 250ml diam 83x93mm
MSE4364	Adaptateur pour 19 tubes 5/7 ml diam 13 mm

2

Choisissez votre meuble,

Réf.	Désignation
MEUBET	Meuble pour centrifugeuse avec une étagère et 4 roulettes dont 2 avec freins (dessus en verre émaillé ép.6mm sur mélaminé CTBH ép.22mm, dimensions 750*750*735(L*P*H))
MEUBCA	Meuble pour centrifugeuse avec un tiroir et 4 roulettes dont 2 avec freins (dessus en verre émaillé ép.6mm sur mélaminé CTBH ép.22mm, dimensions 750*750*735(L*P*H))

Résoudre les problématiques que vous rencontrez dans votre laboratoire, c'est notre métier ! Nous savons que vous sélectionnez l'agencement de vos paillasses selon 3 critères:

1 ERGONOMIE

Amélioration de la posture de manipulation.
Limitation les TMS.
Augmentation de l'efficience du travail.

2 QUALITÉ

Résistance aux charges lourdes.
Résistance aux chocs.
Stabilité garantie.

3 ESTHÉTIQUE

Design épuré dans la continuité de notre gamme de paillasse.

Module étagère **MEUBET**

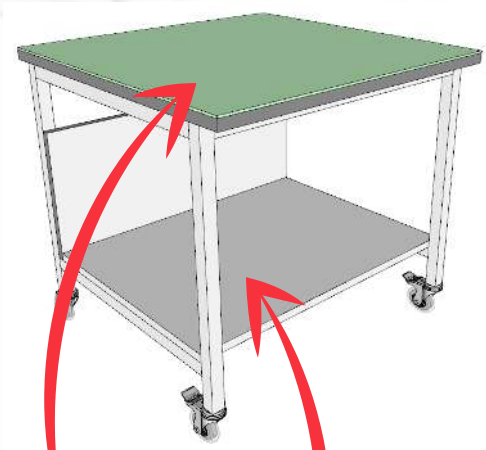

Revêtement en **verre émaillé**

Tablette 750*570mm

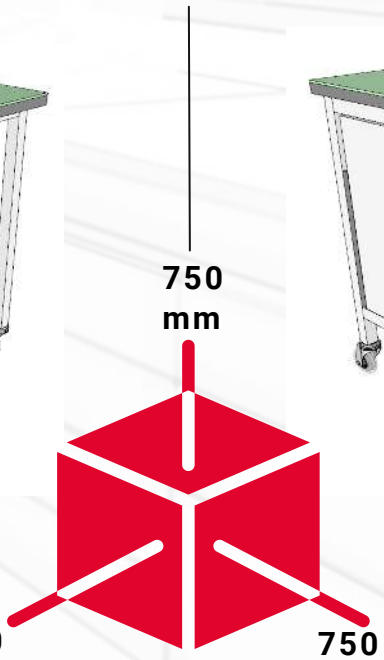

Module bloc coulissant **MEUBCA**

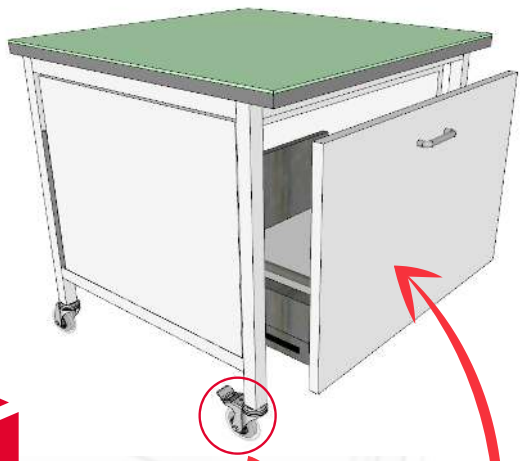

Bloc **coulissant** 685*600*470 (L*P*H)

4 roulettes dont **2 avec freins**

Choisissez votre service

3

UNE INNOVATION METROLOGIQUE CO-DEVELOPPEE MAIN DANS LA MAIN AVEC NOS CLIENTS

Au cœur de la chaine partenariale du diagnostic, notre credo est d'accompagner nos partenaires dans la recherche d'un processus analytique aux résultats parfaitement fiables et répétables.



MSE

La métrologie est au centre de cette promesse.

Fort de sa compréhension des difficultés rencontrées par la profession, le laboratoire de métrologie LABELIANS smart service a co - développé une méthode qui garantit la justesse de la mesure de la température au sein d'une centrifugeuse en rotation, quelle que soit la place occupée par le tube dans les adaptateurs, la marque de centrifugeuse utilisée par le laboratoire, ou la nature de l'échantillon.

TEMPERATURE
VITESSE
TEMPS

LABELIANS
smart service

Pour la première fois, une telle méthode est reconnue fiable et reproductible et fait l'objet d'une accréditation COFRAC n°1-2479 – portée disponible sur : www.cofrac.fr

cofrac
ESSAIS
Accréditation N° 1-2479
Portée disponible sur www.cofrac.fr



LABELIANS
bioleader design