

Une gamme complète pour le transport d'échantillons biologiques !

PARACALOR

Pour une très bonne stabilité de la température



MEDBAG

Pour vos tournées quotidiennes



FIRSTBAG

Pour vos trajets de courtes durées



DOCSACOCHE2021 - 05/2021 - LABELIANS et le logo LABELIANS sont des marques déposées du groupe CML-ID. Photos non contractuelles.

LABELIANS
lines

PARACALOR

Pour une très bonne stabilité de la température

LE +

Double paroi **amovible** pour faciliter le nettoyage
Très grand volume utile
Fermeture rapide par système scratch
Pourvue de 2 sangles + 1 bandoulière **réglable et amovible**
Porte-document externe **sécurisé** par un scratch
Fond doublé et **renforcé** par des sangles
Cloisons internes **amovibles pour s'adapter à toutes les configurations**



Système de fermeture unique

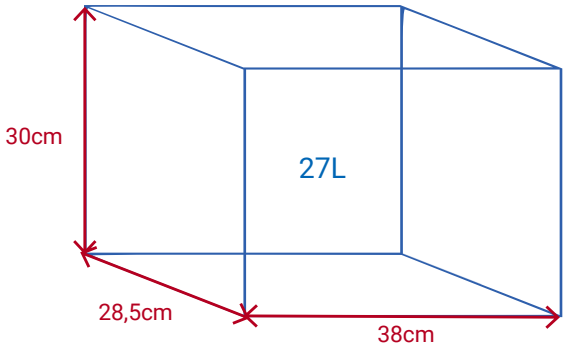

Pochettes pour source de froid ou accessoires



Housse amovible maintenue par un scratch, lavable en machine et séparations amovibles pour une configuration personnelle



Fermeture scratch avec grands rabats pour une meilleure isolation thermique



Désignation	Unité de commande	Réf.
Sacoche de transport isotherme résistante 27L Paracolor®	1	**SITR27LAC**

LABELIANS lines

Une étude a été réalisée par le CEMAFROID - centre indépendant accrédité Cofrac, qui effectue des essais et des tests de matériels pour le transport ou la distribution sous température dirigée.

Protocole :
Le test effectué simule une tournée de 3h10 avec 12 prélèvements.

Au début de l'essai, la sacoche est conditionnée à 45°C, les packs froids (6 plaques de 3 bulles soit 1.648 kg d'eau) conditionnés à –20°C sont mis en place dans la sacoche à vide.

Un coffret est introduit toutes les 15 min, et la sacoche est ouverte pendant 30 sec. Les coffrets sont à température ambiante et sont constitués de :
- 2 tubes de prélèvements sanguins remplis de 9ml d'eau tempérée à 25°C
- 4 tubes de prélèvements sanguins remplis de 4ml d'eau tempérée à 25°C
- une aiguille à prélèvement et un porte-tube

Plan de chargement :
Les coffrets sont placés verticalement ce qui favorise les échanges thermiques et donc l'homogénéité de la température dans l'ensemble de la sacoche.
De plus, les tubes voyagent ainsi en position verticale.

Les mesures :
La température est enregistrée dans 12 tubes différents, un enregistrement de la température ambiante et un enregistrement de la température interne de la sacoche sont également effectués.
Un relevé est réalisé par minute.

Cemafroid
Groupement d'intérêt économique

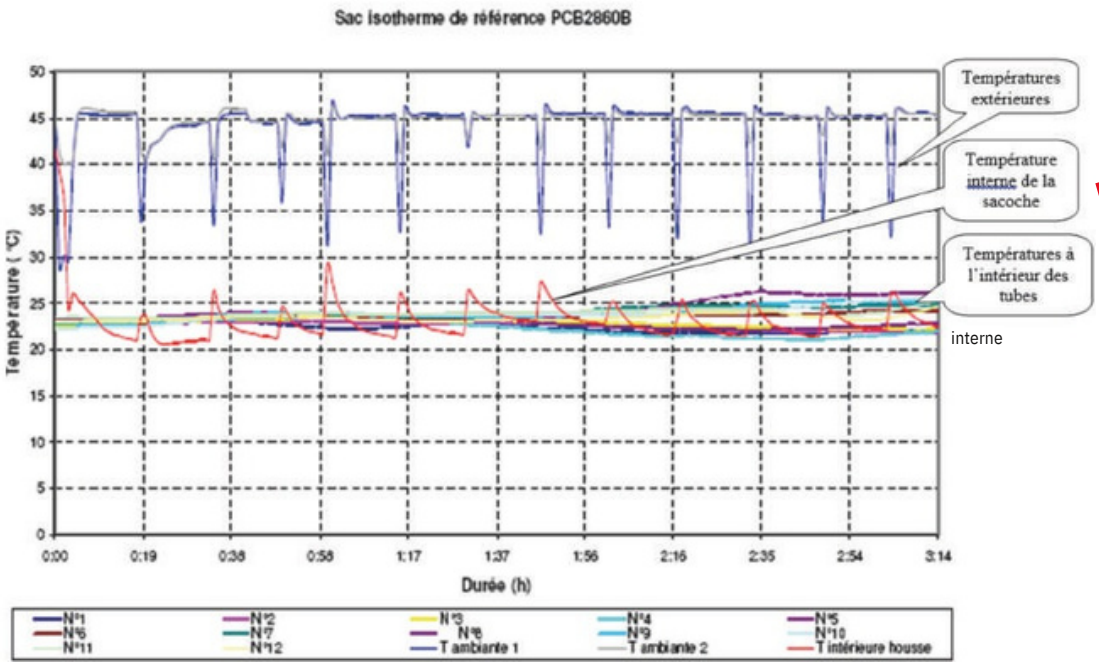

Les 60 tubes de prélèvement sont restés **sous la barre des 25°C, dans le cadre d'une tournée de 3 heures 10 et à une température ambiante de 45°C !**

LABELIANS
lines

MEDBAG

Pour vos tournées quotidiennes

Résistante

Pratique

Personnalisable



+produit

5 capacités pour s'adapter aux **besoins de l'infirmière et des coursiers**
Fournie avec des gels eutectiques +2/+8°C
Lessivable
Bandoulière de transport (amovible sur version 3L) = **Transport « mains libres »**
Fermeture à glissière **«plombable»**
Porte-étiquette transparente sur le dessus
2 couleurs disponibles en standard
Couleur **personnalisable** à partir de 100 unités (nous consulter)
Sérigraphie personnalisable à partir de 25 sacoches

Poche interne pour source de froid



Version 3 et 10L, paroi souple

A partir du modèle 12L, paroi semi-rigide



Parois isothermes en mousse de polyuréthane

Capacité	Unité de commande	Réf. standard Réf. 06 Réf. 13	Unité de commande	Réf. personnalisée
3 litres – 24x24x10cm 1 pack froid souple de 190 grammes	1	**MEDBAG03LB..**	25	**MEDBAG03L1CP**
10 litres – 31x17x20cm 1 pack froid souple de 435 grammes	1	**MEDBAG10L..**	25	**MEDBAG10L1CP**
12 litres – 25x24x28m 1 pack froid rigide de 600 grammes	1	**MEDBAG12L..**	25	**MEDBAG12L1CP**
27 litres – 31x31x31cm 2 packs froid rigides de 600 grammes	1	**MEDBAG27L..**	25	**MEDBAG27L1CP**
50 litres – 38x38x38cm 3 packs froid rigides de 600 grammes	1	**MEDBAG50L..**	25	**MEDBAG50L1CP**

LABELIANS lines

Une étude a été réalisée en interne sur une durée de 12 heures.

Protocole :
Le test est effectué avec une sacoche MEDBAG de capacité 27L avec 2 x 600 grammes de gel eutectique +2/+8°C/
La température est enregistrée dans l'emballage secondaire à intervalle régulier toutes les 20 minutes.

Les mesures :
Les mesures de température sont réalisées avec un thermomètre muni d'un capteur placé dans un emballage secondaire de type SEROBOX.

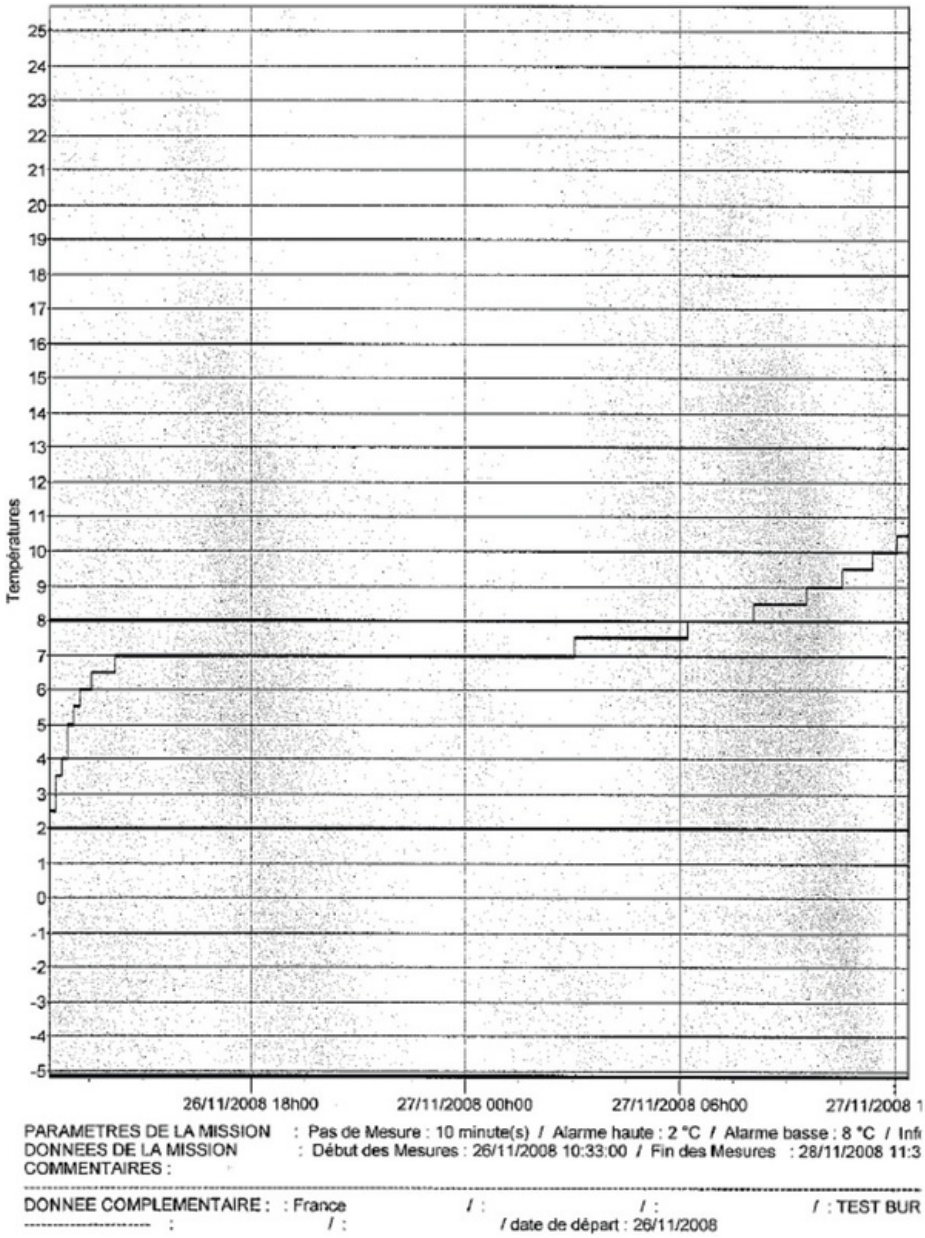

Maintien d'une température de +2°C à +8°C **pendant 12 heures !**

LABELIANS lines

FIRSTBAG

Pour vos trajets de courte durée



Du transport monopatient au transport interlaboratoires



Petit prix

Légère

Pratique



LES +

Présence d'une pochette extérieure transparentes pour **faciliter l'identification**

Fermeture à glissière «**plombable**»

Lessivable

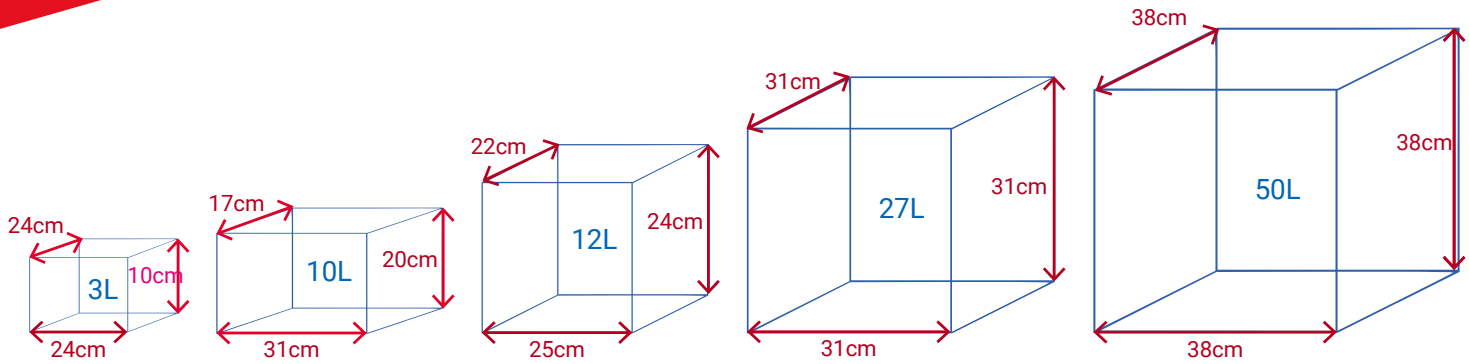



Capacité (en L)	Unité de commande	Réf.
3	1	**FIRSTBAG03**
10	1	**FIRSTBAG10**
12	1	**FIRSTBAG12**
27	1	**FIRSTBAG27**
50	1	**FIRSTBAG50**

LABELIANS lines

Une étude a été réalisée en interne sur une durée de 2 heures.

Protocole :
Le test est effectué avec une sacoche FIRSTBAG de capacité 10L avec 1 x 435 grammes de pack froid.
La température est enregistrée dans l'emballage secondaire à intervalle régulier, toutes les 10 minutes.

Les mesures :
Les mesures de température sont réalisées avec un thermomètre muni de 2 sondes (1 sonde .(extérieure et 1 sonde intérieure

A T0, une première mesure est effectuée avant installation du pack froid dans la sacoche, puis toutes les 20 minutes :

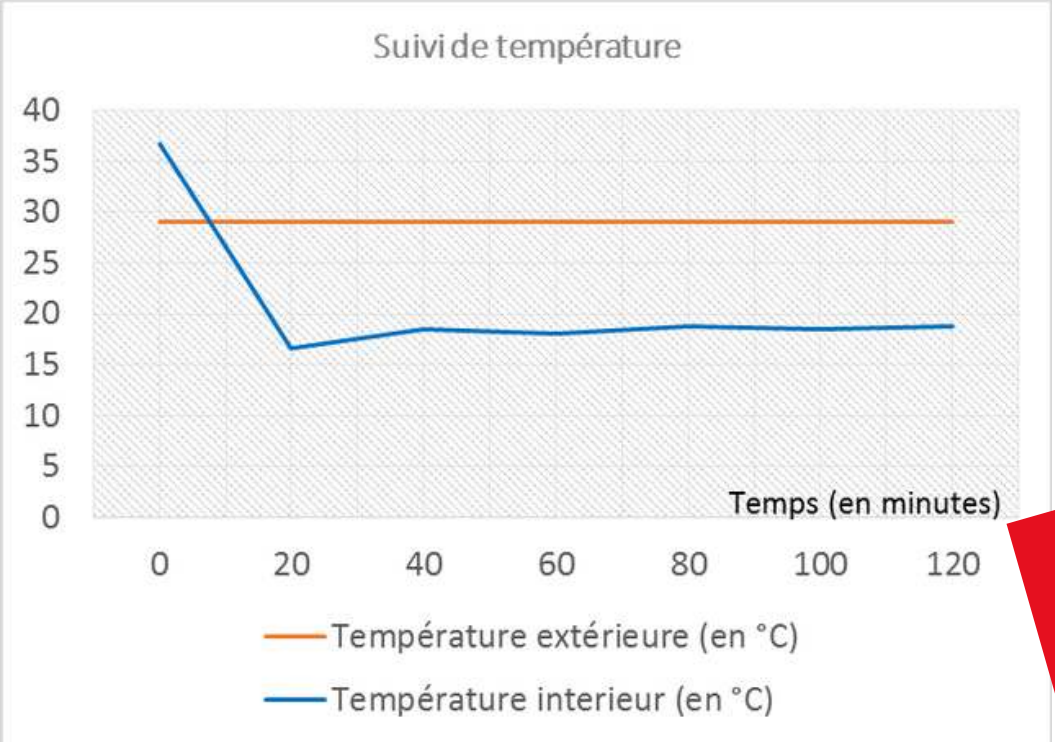

La température interne de la sacoche se stabilise **10°C en dessous de la température extérieure** sur la durée totale du test !

LABELIANS
lines

COMPOSEZ VOTRE SOLUTION DE TRANSPORT



FIRSTBAG

Tubes à prélèvements SOUMIS A L'ADR

Type d'échantillon à transporter	Capacité pour 1 boîte	Calage	Boîte	Visuel	Réf.	FIRSTBAG3L	FIRSTBAG10L	FIRSTBAG12L	FIRSTBAG27L	FIRSTBAG50L
					Dimensions intérieures (en mm)	230 x 230 x 90	230 x 230 x 90	230 x 230 x 90	302 x 302 x 302	368 x 368 x 368
	8 sachets monopatient (4-5 tubes)	CALEDL8SCTBT3	BTLOCK3.1L		Nb sachets	-	8	16	16	32
	35 tubes 5/7ml	CALEDL35TBT3	BTLOCK3.1L		Nb tubes	-	35	70	70	140
					Nb boîtes	-	1	2	2	4

Flacons de recueil d'urine SOUMIS A L'ADR

Type d'échantillon à transporter	Capacité pour 1 boîte	Calage	Boîte	Visuel	Réf.	FIRSTBAG3L	FIRSTBAG10L	FIRSTBAG12L	FIRSTBAG27L	FIRSTBAG50L
					Dimensions intérieures (en mm)	230 x 230 x 90	230 x 230 x 90	230 x 230 x 90	302 x 302 x 302	368 x 368 x 368
	12 flacons (40/60ml)	CALEDL12FBT4	BTLOCK4.7L		Nb tubes	-	-	-	24	24
					Nb boîtes	-	-	-	2	2

Microtubes NON SOUMIS A L'ADR

Type d'échantillon à transporter	Capacité pour 1 boîte	Calage	Boîte	Visuel	Réf.	FIRSTBAG3L	FIRSTBAG10L	FIRSTBAG12L	FIRSTBAG27L	FIRSTBAG50L
					Dimensions intérieures (en mm)	230 x 230 x 90	230 x 230 x 90	230 x 230 x 90	302 x 302 x 302	368 x 368 x 368
	35 microtubes	CALEDL35TBT3	BTLOCK3.1L		Nb tubes	-	35	70	70	140
					Nb boîtes	-	1	2	2	4

Boîtes de Pétri (Culture sur gélose) NON SOUMIS A L'ADR

Type d'échantillon à transporter	Capacité pour 1 boîte	Calage	Boîte	Visuel	Réf.	FIRSTBAG3L	FIRSTBAG10L	FIRSTBAG12L	FIRSTBAG27L	FIRSTBAG50L
					Dimensions intérieures (en mm)	230 x 230 x 90	230 x 230 x 90	230 x 230 x 90	302 x 302 x 302	368 x 368 x 368
	12 boîtes de Pétri (90mm max)	CALEDL12BPBT4	BTLOCK4.7L		Nb tubes	-	-	-	24	24
					Nb boîtes	-	-	-	2	2

Plaques de stockage (Culture sur gélose) NON SOUMIS A L'ADR

Type d'échantillon à transporter	Capacité pour 1 boîte	Calage	Boîte	Visuel	Réf.	FIRSTBAG3L	FIRSTBAG10L	FIRSTBAG12L	FIRSTBAG27L	FIRSTBAG50L
					Dimensions intérieures (en mm)	230 x 230 x 90	230 x 230 x 90	230 x 230 x 90	302 x 302 x 302	368 x 368 x 368
	2 plaques DeepWell (ou 4 microplaques)	CALEDL2MBT3	BTLOCK3.1L		Nb tubes	-	2	4	4	8
					Nb boîtes	-	1	2	2	4

LABELIANS lines



Disponible en bleu (06) ●
ou en rouge (13) ●
Autre couleur, nous contacter



MEDBAG					PARACALOR
● 3L/06 ● 3L/13	●10L/06 ●10L/13	●12L/06 ●12L/13	●27L/06 ●27L/13	●50L/06 ●50L/13	**SITR27LAC**
230 x 230 x 90	304 x 164 x 194	224 x 214 x 234	302 x 302 x 302	368 x 368 x 368	380 x 270 x 270
-	8	16	16	32	32
-	35	70	70	140	140
-	1	2	2	4	4

● 3L/06 ● 3L/13	●10L/06 ●10L/13	●12L/06 ●12L/13	●27L/06 ●27L/13	●50L/06 ●50L/13	**SITR27LAC**
230 x 230 x 90	304 x 164 x 194	224 x 214 x 234	302 x 302 x 302	368 x 368 x 368	380 x 270 x 270
-	-	-	24	24	12
-	-	-	2	2	1

● 3L/06 ● 3L/13	●10L/06 ●10L/13	●12L/06 ●12L/13	●27L/06 ●27L/13	●50L/06 ●50L/13	**SITR27LAC**
230 x 230 x 90	304 x 164 x 194	224 x 214 x 234	302 x 302 x 302	368 x 368 x 368	380 x 270 x 270
-	35	70	70	140	140
-	1	2	2	4	4

● 3L/06 ● 3L/13	●10L/06 ●10L/13	●12L/06 ●12L/13	●27L/06 ●27L/13	●50L/06 ●50L/13	**SITR27LAC**
230 x 230 x 90	304 x 164 x 194	224 x 214 x 234	302 x 302 x 302	368 x 368 x 368	380 x 270 x 270
-	-	-	24	24	12
-	-	-	2	2	1

● 3L/06 ● 3L/13	●10L/06 ●10L/13	●12L/06 ●12L/13	●27L/06 ●27L/13	●50L/06 ●50L/13	**SITR27LAC**
230 x 230 x 90	304 x 164 x 194	224 x 214 x 234	302 x 302 x 302	368 x 368 x 368	380 x 270 x 270
-	2	4	4	8	24
-	1	2	2	4	4

LABELIANS
lines

BOITES DE TRANSPORT AVEC CALAGE ASSOCIE

Pour sécuriser vos échantillons

LES +

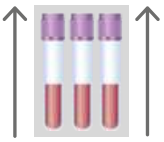

Maintien des tubes à la verticale (recommandations du GFHT)

Diminution du risque d'AES

Stockage et transport facilités



Calage absorbant
12 flacons

Réf. CALEDL...



Calage absorbant
35 tubes

Étanchéité
garantie
Économique
Simple



Calage intercalaire
pour 8 sachets
monopatients

Nos équipes sont à votre service :

0 800 970 724 Service & appel gratuits serviceclient@labelians.fr

1, rue des Palis - 77140 NEMOURS

Pour vous renseigner, enregistrer vos commandes, vous former, vous conseiller, vous auditer et veiller à votre maintenance et métrologie ainsi qu'à vos exigences en terme de normes.