SÉLECTION

INSTRUMENTATION & SERVICES ASSOCIÉS



DOCSELECTIONINS21 - 01/2021 - LABELIANS et le logo LABELIANS sont des marques déposées du groupe CML-ID. Photos non contractuelles.

LABELIANS
bioleader design

NOUS VOUS PROPOSONS VOS MARQUES PRÉFÉRÉES D'INSTRUMENTATION ET D'ÉQUIPEMENT

Agitateurs sur paillasse et disperseurs	Cole-Parmer, IKA, RS Lab
Armoires de sécurité	TRIONYX
Armoires positives et négatives	LIEBHERR
Bains-Marie thermostatés et histologiques	Froilabo, LAUDA, ROGO-SAMPAIC
Bains à sec	Cole-Parmer
Balances	ADAM, Precisa
Broyeurs	IKA, Retsch, interscience
Centrifugeuses	DLAB, thermoscientific
Compteurs de colonies	interscience
Congélateurs -80°C	Froilabo, B medical systems
Etuves et incubateurs	memmert, Froilabo, Thermo Scientific
Fours	Nabertherm
Hottes à flux laminaire, PSM	Telstar
Hottes chimiques	TRIONYX
Hottes pour pesées de sécurité	TRIONYX
Incubateurs à CO2	memmert, thermoscientific
Laveurs de verrerie	Miele Professional
Lecteurs et laveurs de microplaques	thermoscientific
Microscopie et analyse d'images	Nikon, REALUX
pH-mètres, électrochimie et titrateurs	CRISON, HANNA instruments, HACH
Pompes à vide	KNF
Purification d'eau	ELGA
Spectrophotomètres	Cole-Parmer, SECOMAM
Suivi de température	Oceasoft, testo
Thermocycleurs	TECHNE, thermoscientific
Thermomètres électroniques	testo
Viscosimètres	LAUDA

À VOTRE SERVICE

AUDIT

Confiez-nous vos audits internes dans le cadre de votre accréditation **en vous appuyant sur notre expertise**

ACCOMPAGNEMENT

Assurez une parfaite **interprétation de vos certificats d'étalonnage** en faisant appel à nos compétences métier

Laissez-nous vous accompagner pour **déterminer les besoins de précision de vos pipettes** et formaliser l'argumentaire vis-à-vis de l'organisme d'accréditation

FORMATION

Offrez à vos techniciens une formation certifiée aux bonnes pratiques de pipetage et **garantissez la parfaite maîtrise de la manipulation des échantillons pour un résultat fiable et reproductible**

BAINS

Bain marie LAUDA Aqualine

Garantie 3 ans

Les +

Utilisation simple
Écran LED numérique lumineux, protégé des éclaboussures
Livré de série avec un couvercle
Cuve inox en une seule pièce : très facile à nettoyer
Valve de vidange



Réf. H16

Réf.	Désignation
H4	Bain-marie Lauda Aqualine AL2 volume **4L**
H8	Bain-marie Lauda Aqualine AL5 volume **8L**
H16	Bain-marie Lauda Aqualine AL12 volume **16L**
H24	Bain-marie Lauda Aqualine AL18 volume **24L**
H41	Bain-marie Lauda Aqualine AL25 volume **41L**

Bain marie FROILABO

Les +

Spécialement étudié pour **la sérologie**
Sécurité en cas de manque d'eau
Température réglable : ambiance +7°C à +60°C
En option : couvercle et portoir pour tubes

Réf. IN108326 - BMP30



Réf. IN108331 - BMP60

Réf.	Désignation
BAIN-MARIE	
IN108326	Bain-marie en polycarbonate, capacité **3 litres, BMP30**
IN108331	Bain-marie en polycarbonate, capacité **6 litres, BMP60**
ACCESSOIRES	
C30	Couvercle en plexiglas forme toit avec support thermomètre **pour BMP30**
IN107144	Couvercle en plexiglas forme toit avec support thermomètre **pour BMP60**
IN137247	Portoir 30 tubes hémolyse, **diamètre 14 mm** (possibilité de 2 dans le BMP60)
IN107123	Portoir 30 tubes à essais, **diamètre 20 mm** (possibilité de 2 dans le BMP60)

Bains à ultrasons

Les +

Avec le nettoyage par ultrasons vous travaillez plus vite, plus efficacement et en meilleure sécurité qu'avec tout autre procédé de nettoyage
Livré en pack avec couvercle



Réf.	Désignation
BAUSBR1800E	Bain à ultrasons Branson 1800-E, 1,9L avec couvercle
IN606138	Bain à ultrasons Branson M3800-E, 5,5L avec couvercle

Pensez-y ! Désinfectant pour bains-marie AQUABATOR-CLEAN™

Les +

Évite la prolifération des champignons et bactéries dans l'eau des bains-Marie

Pas de formation de mousse pendant la circulation de l'eau du bain-marie

Sans danger pour l'être humain, ne provoque pas d'irritation cutanée

Biodégradable

Flacon de 250ml, solution à diluer



PanReac AppliChem ITW Reagents

Réf. AQUABATOR250

AGITATEURS

Agitateur vortex à vitesse fixe Stuart® SA7 et variable Stuart® SA8

LES +

- Construction robuste
- Nettoyage aisé
- Mode momentané ou continu
- Utilisé avec le pack d'accessoires KITVSA8, le SA8 est capable d'accueillir toutes sortes de récipients de mélange.





Caractéristiques

- Alimentation (V / Hz / W) : 230 / 50 / 50
- Vitesse : 200 à 2500 tours/min
- Diamètre orbital : 4,2mm

Réf.	Modèle	Numérique	Chauffant	Vitesse max (en trs / min)	Longueur (en mm)	Largeur (en mm)	Hauteur (en mm)	Condition de vente
VSA7	SA7	Non	Non	2500	135	215	78	1
VSA8	SA8	Non	Non	2500	135	215	78	1

Agitateur vortex pour microplaques

Les +

Système de fixation des accessoires par **simple clip, étudié pour une très grande sécurité**
Utilisation en continu ou au contact par pression sur la tête d'agitation
Classe de protection IP21
Base en acier et pieds en silicone pour **une grande stabilité et une excellente adsorption des vibrations**



Réf. IN603053



Réf. IN603197

Réf.	Désignation
IN603053	Agitateur Vortex **à vitesse réglable 0 – 2500 rpm** en continu ou en contact
IN603197	Agitateur pour microplaques **à vitesse réglable 10 – 2500 rpm**

Agitateur rotatif à balancement

Les +

6 rouleaux
Écran LCD pour **un réglage facilité** de la vitesse et du temps
Vision simultanée vitesse et temps
Fonctionnement en **deux modes "minuté" et "continu"**
Classe de protection IP21



Réf. IN603198

Réf.	Désignation
IN603198	Agitateur rotatif à balancement **à vitesse réglable 0 – 70 rpm**

Agitateur rotatif à disque

Les +

Vitesse variable de 2 à 40 tours / min
Grande stabilité
Fixation et retrait des tubes sans difficulté

Support en supplément



Réf.	Désignation
ARSB3	Agitateur rotatif **vitesse variable Stuart SB3**
SB3/2	Support SB3/2 pour agitateur rotatif, 20 tubes à essai standard de 9 à 20 mm

Agitateur magnétique

Les +

Volume d'agitation maximale de 20 litres
Vitesse de 0 à 1500 rpm, régulation par échelle analogique
Température de chauffe maximale de 350°C avec circuit de sécurité, arrêt automatique du chauffage lorsque la température excède 350°C
Plateau en acier inoxydable ou céramique
Vitesse constante même lors de changements de volume
Haute adhésion magnétique, empêchant au barreau magnétique de sortir de son rayon



Réf. IN601017



Réf. IN601081



Réf. IN601080

Réf.	Désignation
IN601017	Agitateur magnétique non chauffant plaque inox
IN601081	Agitateur magnétique chauffant plaque céramique
IN601080	Agitateur magnétique chauffant plaque en inox

Agitateur vibrant pour microplaques

Les +

Agitation simultanée de plusieurs plaques (4)
Vitesse variable jusqu'à 1250 tours/min
Affichage digital des heures, minutes et secondes avec un signal de fin de minuterie



Réf. SSM5

Réf.	Désignation
SSM5	Agitateur va-et-vient de plaques de microtitrage Stuart® SSM5

Pensez-y ! Barreaux aimantés et Tiges d'extraction

Anneau central : **une rotation efficace**, même sur les fonds légèrement bombés ou irréguliers
Résistance aux produits chimiques
Résistance aux températures élevées jusqu'à 260°C



Réfs. BARAC25, BARAC45 et FG354968

Idéales pour retirer les barreaux d'agitation magnétique de liquides particulièrement sensibles ou corrosifs
Résistance jusqu'à 121°C



Réf. FG132170 et FG176113

MESURE

PH-Mètres et conductimètres



Réf. IN600468



Réf. IN600629



Réf. HAMULPV4049.98.0002

Réf.	Désignation
PH-MÈTRES	
IN600468	*Kit SensION+ PH3, pack pour usage général, avec accessoires et électrode 5010T
IN600629	**Kit SensION+ PH1, pack pour usage général, sonde 5050T pH + température
CONDUCTIMÈTRES	
IN601047	*Kit SensION+ EC7, pack pour usage général, avec accessoires et cellule de conductivité 5070T
IN601122	**Kit SensION+ EC7, pack pour usage général, avec accessoires et cellule de conductivité 5060T
MULTIPARAMÈTRES	
HAMULPV4049.98.0002	Kit MM156 incluant 3 capteurs combinés 5049 (ph/EC/OD) avec affichage indépendant et compensation de température (corps plastique), mallette, étalons et accessoires

*Composition du kit :
pH-mètre de laboratoire sensION+ PH3 livré avec agitateur magnétique et porte électrode, étalons pH, KCl3M et béchers d'étalonnage (avec barreaux magnétiques). Électrode pH combinée 5010t avec sonde de température, remplissage gel et corps plastique.
**Composition du kit :
pH-mètre portable sensION+ PH1 (pH / mV) étanche (connexion MP5). Électrode pH combinée 5050t avec sonde de température, corps plastique. Mallette, étalons et accessoires

Colorimètre Pocket

+ produit

Photomètre portable à paramètre unique, déjà préréglé. Étanchéité IP67
Simple d'utilisation



Réf.	Désignation
LPV445.99.62110	Pocket colorimètre, DR300 chlore libre et total

Turbidimètre

Les +

Mesure de concentrations faibles et d'échantillons
à fort pouvoir de décantation
Enregistrement des données avec sauvegarde de 500 mesures
Idéal pour une utilisation terrain, fourni avec mallettes, piles,
étalons primaires,
6 cellules d'échantillon, huile et chiffon de lubrification



Réf. IN600446

Réf.	Désignation
IN600446	Turbidimètre portable 2100Q ISO

Spectrophotomètre

+ produit

Série 63 spécialement dédiée pour l'enseignement et les analyses de routine en laboratoire

Système de navigation par icônes graphiques particulièrement simple, intuitif et performant



Réf.	Désignation
IN510699	Spectrophotomètre UV-Visible Jenway 6305

Réfractomètre

0-32% Standard

+ produit

Modèle courant avec large plage d'applications
Sans compensation automatique de température
Précision 0.2 % BRIX



Réf.	Désignation
IN602690	Réfractomètre 0-32% BRIX Standard

0-20% Précision 0,1%

+ produit

Modèle à haute résolution

Échelle BRIX développée pour les faibles concentrations dans les jus de fruits, boissons non alcoolisées, et dans la plupart des boissons

Réf.	Désignation
IN602691	Réfractomètre 0-20% BRIX, précision 0,1%

Multiparamètre

Équipement de terrain et réactifs pour eaux naturelles ou de rejet

+ produit

Mesure 2 à 3 paramètres simultanément

Cette gamme est dotée des sondes numériques IDS. Outre leur conception basée sur des sondes électrochimiques WTW éprouvées, elles mémorisent leur numéro de série ainsi que les données de calibration afin d'éviter toute confusion et d'être utilisables immédiatement

Mesures rapides de :

- Mesure de pH/T°
- Conductivité/T°
- Turbidité /T°
- OD/T°

Il existe un équipement monocanal en version numérique IDS







Réf.WTW103741Réf. WTW301710Réf. WTW201300



Réf. WTW2FD350

Réf.	Désignation
WTW2FD350	Analyseur multiparamètre portable 1 voie
WTW103741	Électrode IDS pH/redox pH : 0,000 …14,000 câble 3m, électrolyte gel
WTW301710	Cellule IDS de mesure de conductivité
WTW201300	Sonde à oxygène dissous IDS, 0 ..20mg/l

LABELIANS
bioleader design

Brûleur

Les +

Brûleur électronique de sécurité livré complet avec détendeur sensoriel, contrôleur de flamme et protection contre l'échauffement



Réf. FIRBPLUS-1

Réf.	Désignation
FIRBPLUS-1	Bec Bunsen de sécurité Fireboy Plus avec interface utilisateur graphique, surveillance de flamme et protection contre la surchauffe

AUTOLAVEUR

Les +

Qualité, performance et rendement
Disposez ainsi d'une verrerie de laboratoire disponible plus rapidement
Modèle à compléter par des paniers supérieur, inférieur et compléments
Une vaste gamme pour toutes les applications avec ou sans désinfection, séchage statique ou dynamique



Réf. PG8504AEAD



Réf. PG8583AEWWADPD

Nos équipes identifient l'appareil et la configuration la plus adapté à votre besoin !
-> CONTACTEZ NOUS !

Réf.	Désignation
PG8504AEAD	Laveur PG8504 AEAD, carrosserie en inox, séchage statique, Miele
PG8583AEWWADPD	Laveur désinfecteur PG8583, façade inox, version poudre, séchage statique, Miele
PG8593AEWWAD	Laveur désinfecteur PG8593, façade inox, séchage dynamique, Miele

POMPE A VIDE

+ produit

® Une pompe très facile d'utilisation
® Vide maxi de 100mbar adapté à l'utilisation en
® laboratoire Très peu d'entretien



Réf.	Désignation
IN154964	Pompe à vide KNF N840.1.2FT.18

COMPTAGE - DÉNOMBRAGE

Compteur électronique 12 touches pour formule leucocytaire Celltrac

Garantie 1 an

LES +

- Écran à cristaux liquides, 3 ½ pouces
- 12 touches de comptabilisation par type de cellules
- 5 touches de séléction de mode



Caractéristiques

Garantie 1 an

Réf.	Désignation	Condition de vente
CELLT	Compteur électronique 12 touches pour formule leucocytaire Celltrac	1

Rhésuscope 3 faces

LES +

- Trois surfaces de travail
- Équilibre de température des plaques à 45°C environ. après mise en régime rapide



Réf.	Désignation	Largeur (en mm)	Longueur (en mm)	Hauteur (en mm)	Surface des plaques (en mm)	Poids (en kg)	Condition de vente
TLMRH3F	Rhésuscope 3 faces	180	415	235	165 × 315	3	1

Compteur électronique spermascore universel

LES +

- Ecran LCD
- Mémoire jusqu'à 50 formules
- Identification de la formule



Réf.	Désignation	Largeur (en mm)	Longueur (en mm)	Hauteur (en mm)	Poids (en kg)	Condition de vente
TLMSPERUNIV	Compteur électronique spermascore universel	200	250	40	3	1

INCUBATION ET ETUVES

Incubateurs

memmert

Un large gamme d'étuves, incubateurs et enceintes climatiques pour répondent parfaitement aux exigences des laboratoires de recherche.

Une ergonomie et un contrôle intuitif confèrent à ces produits fiabilité, simplicité et sécurité d'utilisation.

Garantie 3 ans

INCUBATEURS

Gammes **IN, IF et IF plus**

Incubateurs réfrigérés **ICP, ICPeco, à effet Peltier IPP**

Incubateurs à CO2 **ICO**



Gamme des températures jusqu'à +80°C

8 tailles de modèle (volumes internes de 32 à 749 litres)

2 versions: SingleDISPLAY et TwinDISPLAY

Convection naturelle N ou brassage d'air forcé F

Portes doubles pour une bonne visibilité sans perte de température

Activation du cycle de stérilisation de 4 heures via le ControlCOCKPIT (TwinDISPLAY)

ÉTUVES

Étuves universelles **UN/UF/UFPlus**

Étuves à vide **VO**



Gamme des températures jusqu'à +300°C

9 tailles de modèle (volumes internes de 32 à 1060 litres)

2 versions: SingleDISPLAY et TwinDISPLAY

Convection naturelle N ou brassage d'air forcé F

ENCEINTES

Enceintes climatiques **ICH** et hygrométriques **HCP**

Enceintes à climat constant **HPPeco**



Gamme des températures de -10 °C à +60 °C (modèles ICHeco/ICH), de 0°C à +60°C (modèles ICHeco L/ICH L) et de +10°C à +50°C (modèles ICH C)

1 version - TwinDISPLAY

Portes doubles en série : prévention contre le risque d'infection et de chute/hausse de température, et visibilité optimale sur l'élément de chargement grâce à la surface intérieure intégralement vitrée des portes

Incubateurs bactériologiques : Gamme Bio Expert

Froilabo
Précis pour la vie

Garantie 2 ans

Les +

Passage de cuve de série
Polyvalence : ventilés pour répondre à toutes les exigences
Température réglable de l'ambiance de 5°C à 60°C
Performance : ventilation par turbine pour une rapidité de mise en température et une parfaite homogénéité



Réf. IN605300 Réf. IN605301 Réf. IN605271

Réf.	Désignation
IN605300	Incubateur Bio Expert **60L**, porte pleine
IN605271	Incubateur Bio Expert **120L**, porte pleine
IN605301	Incubateur Bio Expert **240L**, porte pleine

Incubateurs réfrigérés

thermo scientific

Garantie 2 ans

Les +

Plage de températures de 4°C à 60°C
Alarme automatique de sur/sous-température
Minuterie pour démarrage ou arrêt automatique
Porte avec hublot
Finition intérieure : inox laqué blanc



Réf. RI-150EU Réf. RI-250EU

Réf.	Désignation
RI-150EU	Incubateur réfrigéré **150L, 2 étagères**
RI-250EU	Incubateur réfrigéré **250L, 3 étagères**

Pensez-y ! A votre service

Réf.	Désignation
MESDIV	Mise en service d'un équipement avec installation des accessoires, vérification des conditions ambiantes, mise sous tension, contrôle de bon fonctionnement
CARTOENC9C	Caractérisation d'une enceinte <2m3 pour une consigne de température en régime établi

LABELIANS
bioleader design

Incubateurs grands volumes : Advanced Protocol Security

thermo scientific

Garantie 2 ans

Les +

Deux volumes : **400L et 700L**
Technologie de convection mécanique, plage de température à partir de température ambiante +5°C jusqu'à 105°C (unités pouvant être également utilisées pour les applications de séchage)
Cycle de décontamination à 140°C unique : plus besoin d'autoclaver séparément ni d'utiliser des décontaminants toxiques
Stabilité en température +/- 0,1°C
Roulette et passage de cuve de série



Réf. 51029337



Réf. 51029325

Réf.	Désignation
510292325	Incubateur Advanced Protocol Security, IMH400-S, **400L**
51029337	Incubateur Advanced Protocol Security, IMH750-S, **700L**

Pensez-y ! Désinfectant pour incubateur INCUBATOR-CLEAN™

PanReac AppliChem ITW Reagents

Prévient la contamination des incubateurs par les champignons, moisissures, bactéries, mycoplasmes et virus
Compatible avec les surfaces en aluminium, acier inox, fer blanc,
chrome, cuivre, polycarbonate
Ne nécessite pas de vider l'incubateur au préalable
Solution filtrée stérile en pulvérisateur de 500ml



Réf. INCUBCLEAN

Prêt à l'emploi

LABELIANS bioleader design

Incubateurs à CO2

Pour une incubation avec précision !

Garantie 2 ans

Les +

Incubateur MIDI40, **40L** : Petit et économique pour un encombrement minimal !
Incubateur série 8000, **180L**
Jaquette d'air : idéal pour une culture cellulaire de qualité
Filtre HEPA pour un contrôle total des risques de contamination
Intérieur en acier inoxydable poli avec angles arrondis minimisant le temps de nettoyage et réduisant le risque de contamination.



Réf. IN604738



Réf. IN605736

Réf.	Désignation
IN604738	Incubateur à CO2, MIDI40, **40L**, Thermo Scientific
IN605736	Incubateur à CO2, série 8000, jaquette d'air, capteur thermique, **180L**, Thermo Scientific
IN604740	Manodétendeur CO2/N2

Pensez-y ! A votre service

Réf.	Désignation
MESDIV	Mise en service d'un équipement avec installation des accessoires, vérification des conditions ambiantes, mise sous tension, contrôle de bon fonctionnement
CARTOENC9C	Caractérisation d'une enceinte <2m3 pour une consigne de température en régime établi
CFETENCE1	Mesure en un point d'une consigne de grandeur physique d'une enceinte

Etuves

Les +

Idéal pour des applications de séchage, durcissement, essais de vieillissement
Ouverture de porte a 180°
Convection mécanique



Réf. ETUTMOMS60

Réf.	Désignation
ETUTMOMS60	Étuve OMS60, 60L, 50-250°c, général protocol, convection mécanique
ETUTMAGS180	Étuve OGS180, 176L, 50-250°c, général protocol, convection mécanique

LABELIANS bioleader design

HOTTES CHIMIQUES, P.S.M., SORBONNES ET ARMOIRES

Hottes à flux laminaire horizontal, vertical et piétements

Pour une incubation précise !

Garantie 2 ans

Gamme Aeolus

Ecran LED numérique très lumineux, pour une lecture facile
Utilisation simple
Intérieur facile à nettoyer



Réf. AEOLUSV



Tableau de commande avec alarmes et paramètres



Réf. AEOLUSH + Piètement

Les +

Filtre HEPA H14 avec préfiltre G3 pour travailler sans risque pour l'échantillon
Faible niveau de bruit permettant un meilleur confort d'utilisation
Livrées en standard avec 2 prises électriques pour un aménagement de petits appareils

Réf.	Désignation
Flux laminaire horizontal et piétements - H	
AEOLUSH3	Hotte à flux laminaire horizontal Telstar Aeolus H3 **L.0,8m** Hotte à
AEOLUSH4	flux laminaire horizontal Telstar Aeolus H4 **L.1,2m** Hotte à flux
AEOLUSH5	laminaire horizontal Telstar Aeolus H5 **L.1,5m** Hotte à flux laminaire
AEOLUSH6	horizontal Telstar Aeolus H6 **L.1,8m** Piétement hauteur 900mm
PIET90H3	pour Aeolus H3
PIET90H4	Piétement hauteur 900mm pour Aeolus H4
PIET90H5	Piétement hauteur 900mm pour Aeolus H5
PIET90H6	Piétement hauteur 900mm pour Aeolus H6
Flux laminaire vertical et piétements - V	
AEOLUSV3	Hotte à flux laminaire vertical Telstar Aeolus V3 **0,8m**
AEOLUSV4	Hotte à flux laminaire vertical Telstar Aeolus V4 **1,2m**
AEOLUSV5	Hotte à flux laminaire vertical Telstar Aeolus V5 **1,5m** Piétement
PIET90AEOLUSV3	hauteur 900mm pour Aeolus V3
PIET90AEOLUSV4	Piétement hauteur 900mm pour Aeolus V4
PIET90AEOLUSV5	Piétement hauteur 900mm pour Aeolus V5

Pensez-y ! A votre service

Réf.	Désignation
MESDIV	Mise en service d'un équipement avec installation des accessoires, vérification des conditions ambiantes, mise sous tension, contrôle de bon fonctionnement
CFVMHFL	Contrôle d'une hotte à flux laminaire avec inspection, mesures aérauliques et comptage de particules

LABELIANS
bioleader design

Hottes à flux laminaire horizontal, vertical et piétements

Faible consommation d'électricité et peu bruyant
S'installe aisément avec un piétement de 90cm de haut
dans une pièce dont la hauteur est inférieure à 2,50m

Les +

Très compact !

Garantie 2 ans

Écran de contrôle à double sécurité
avec lecture facile !
Codes couleur :
pour voir instantanément l'état du P.S.M. !

Ecran vert :
Hotte aux conditions normales de sécurité

Ecran rouge :
Hotte hors spécifications requises

Ecran jaune :
Hotte devant être décontaminée





Nettoyage facile de
l'intérieur de la vitre frontale



Repose-bras sécuritaire
et ergonomique !



Réf. 1694321 + Piétement

Réf.	Désignation
1607686	Poste de Sécurité Microbiologique **Telstar BIO II Advance 4 Plus, L.1,35m**
AG604395	Poste de Sécurité Microbiologique **Telstar BIO II Advance 6 Plus, L.1,80m**
PIET90BIOADV4	**Piétement** hauteur 900mm pour **PSM BIO II Advance 4 Plus**
PIET90BIOADV6	**Piétement** hauteur 900mm pour **PSM BIO II Advance 6 Plus**

Pensez-y ! A votre service

Réf.	Désignation
MESDIV	Mise en service d'un équipement avec installation des accessoires, vérification des conditions ambiantes, mise sous tension, contrôle de bon fonctionnement
CPSMTI	Contrôle d'un PSM de type 2 avec inspection, mesures aérauliques et test d'intégrité DEHS

LABELIANS
bioleader design

Sorbonne à circulation d'air

INCLUS :
• Homologuées NF X 15-211 mai 2009
SÉCURITÉ DES PERSONNES
• Plan de travail avec bac de rétention (option)
SÉCURITÉ RENFORCÉE
• Parois transparentes sur tous les côtés.
VISIBILITÉ ACCRUE DU PLAN DE TRAVAIL
• Livrées montées et prêtes à l'emploi :
GAIN DE TEMPS
• Filtre moléculaire
LA SOLUTION À VOS MANIPULATIONS







CORG201

H122Z + TR12 + BB12 + 2 x (CORG 201 + SH200 + HEP200)

NF X 15-211
classe 2mai 2009

Désignation	Réf.	Dimensions H x L x P (mm)
Hotte à filtration	H122Z	1160 x 1200 x 750
Table roulante	TR12	860 x 1215 x 787
Filtre à charbon actif pour vapeurs	CORG20	70 x 545 x 380
corrosives Bac de rétention et plan de	1 BB12	19 x 1145 x 700
travail en mélaminé Filtre Hepa H14	HEP200	68 x 305 x 305
Support de filtre HEPA	SH200	72 x 381 x 351

Autres modèles disponibles, consultez-nous

Pensez-y ! A votre service

Réf.	Désignation
MESDIV	Mise en service d'un équipement avec installation des accessoires, vérification des conditions ambiantes, mise sous tension, contrôle de bon fonctionnement
VMHCH	Contrôle d'une sorbonne à recirculation avec inspection, mesures aérauliques et essai de capacité d'absorption

Armoires à ventilation filtrante



AF2C + CORG301

INCLUS :
• Système de ventilation/filtration testé à la norme NF X 15-2111
SÉCURITÉ DES PERSONNES
• Étagères perforées : 4 pour AF2X et 8 demi étagères pour AF2-2X
ÉCOULEMENT DIRECT VERS LE BAC DE RÉTENTION
• Bacs de rétention : 1 pour AF2X ; 2 pour AF2-2X
RÉCUPÉRATION DES ÉVENTUELLES FUITES
• Filtre à charbon actif à haute efficacité.
LA SOLUTION À VOS MANIPULATIONS
• Fermeture à clef
PRODUITS À L'ABRI DE LA MALVEILLANCE
• Pictogrammes normalisés
DANGER IDENTIFIÉ
• Porte vitrée
VISUALISATION IMMÉDIATE DES PRODUITS STOCKÉS

Désignation	Réf.	Dimensions H x L x P (mm)
Armoire filtrante 1 compartiment	AF2C	1900 x 800 x 545
Armoire filtrante 2 compartiments	AF22C	1900 x 800 x 545
Filtre à charbon actif pour vapeurs organiques et corrosives	CORG301	70 x 730 x 380



AF22C + CORG301

Autres modèles disponibles, consultez-nous

Armoires de sécurité anti-feu 30 minutes

Les +

Haute résistance : construction en panneaux isolants
Polyvalence : conviennent pour tous les types de produits chimiques communément utilisés en laboratoire et en industrie



Réf. 7031T



Réf. 7032T



Réf. ARMT3035E

Réf.	Désignation
7031T	Armoire **équipée sous paillasse, 1 porte tiroir, 1 compartiment de 20L,** anti-feu 30 min, Trionyx 7031T
7032T	Armoire **équipée sous paillasse, 1 porte tiroir, 1 compartiment de 20L,** anti-feu 30 min, Trionyx 7032T
ARMT3035E	Armoire **équipée** haute, 2 portes, anti-feu 30 minutes, Trionyx 3035E

Armoires de sécurité anti-corrosion pour acides et bases

Les +

Spécialement conçues pour **le stockage des acides et des bases (compartiments)**
Construction en PVC cellulaire : **parfaite résistance aux agressions des vapeurs et liquides corrosifs**



Réf. AG58011



Réf. AG59637



Réf. AG580308

Réf.	Désignation
AG580113	Armoire anti-corrosion pour acides et bases, **sous paillasse, 1 porte**, APC31
AG596374	Armoire anti-corrosion pour acides et bases, **sous paillasse, 2 portes**, APC61
AG580308	Armoire anti-corrosion pour acides et bases, **haute, 2 portes**, APC91

Armoires de sécurité multirisques

Haute

Les +

Solution modulable pour le stockage des produits dangereux
Modèles assemblables les uns aux autres
Résistance et solidité : construction en acier 10/10ème



Réf. ARMTMA2PCA



Réf. IN605767

Réf.	Désignation
IN605767	Armoire multirisques haute, **90L, 3 compartiments de 30L, 3 portes pleines,** Trionyx A3PCA
ARMTMA2PCA	Armoire multirisques haute, **110L, 2 compartiments de 55L, 2 portes pleines,** Trionyx A2PCA

Anti-feu 30 minutes

Les +

Polyvalence : convient pour tous les types de produits chimiques communément utilisés en laboratoire et en industrie
Compartiments permettant de séparer les produits chimiques incompatibles
Haute résistance aux agressions des produits chimiques : construction en panneaux isolants
Pictogrammes normalisés

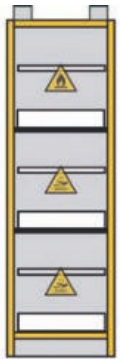

Réf. ARMT3034M3



Réf. ARMT3034M4



Réf. ARMT3032M11R

Réf.	Désignation
ARMT3032M11	Armoire multirisques **sous paillasse, 2 portes, 2 compartiments de 28L**, anti-feu 30 minutes
ARMT3034M3	Armoire multirisques **haute, 3 compartiments de 30L**, anti-feu 30 minutes
ARMT3034M4	Armoire multirisques **haute, 4 compartiments de 22L**, anti-feu 30 minutes

LABELIANS
bioleader design

Anti-feu 105 minutes

Les +

Sécurisantes : permettent une séparation par familles de produits dangereux
Bac de rétention **amovible** en partie basse
Signalisation par symboles normalisés



Réf. AG598144



Réf. AG599989

Réf.	Désignation
AG599989	Armoire multirisques **comptoir, 3 compartiments de 2X28L + 55L**, anti-feu 105 minutes Trionyx 793M12
AG598144	Armoire multirisques **sous paillasse, 2 compartiments de 28L**, anti-feu 105 minutes, Trionyx 792M11

Caissons de sécurité à recirculation

Fabriqué en FRANCE

Les +

Extraction des vapeurs nocives et toxiques contenues dans votre armoire
Vapeurs purifiées lors de leur passage dans le filtre à charbon actif

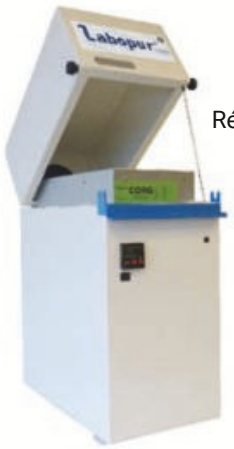

Réf. H50C





Réf. H40

Réf.	Désignation
H50C	Caisson à recirculation d'air (livré sans filtre), pour les armoires hautes
H40	Caisson à recirculation d'air (livré sans filtre), pour les armoires sous paillasse
AG604876	Filtre charbon actif polyvalent pour caisson H50C
CORGFC	Filtre charbon actif polyvalent pour caisson H40
IN605766	Kit de raccordement caisson/armoire (1 manchon diam. 100mm, 1m de tuyau souple diam. 100mm, 2 colliers de serrage)

UB-LINE

K-LINE

S-LINE

V-LINE

Sécurisez votre laboratoire avec notre sélection ASECOS

Fabricant européen de renommée internationale

Reconnu pour la qualité de ses produits, son assise dans le secteur de l'industrie et ses multiples combinaisons d'armoires

ASECOS répondra à l'ensemble de vos besoins de stockage

UB-LINE : anti-feu sous paillasse idéale pour les petits espaces

K-LINE, anti-feu multirisques pour stocker plusieurs classes de produits chimiques

V-LINE, anti-feu à ouverture verticale pour une ergonomique parfaite

S-LINE, anti-feu haute pour stocker de grosses quantités

GAMME UB-LINE

+ produit

Revêtement en acier époxy pour une meilleure robustesse
Immobilisation des tiroirs dans toutes les positions,
Aération et ventilation intégrées à un système d'évacuation
Fermeture automatique des tiroirs an cas d'incendie (serrure intégrée et indicateur de verrouillage des portes).
Option récupération de déchets disponible







Réf.	Désignation
30420-001-35327	Armoire de sécurité sous paillasse UB-S-90, dimensions (mm) : 593x574x600 (LxPxH)
30472-001-35286	Armoire de sécurité sous paillasse UB-S-90, dimensions (mm) : 1102x574x600 (LxPxH)
30457-001-35299	Armoire de sécurité sous paillasse UB-S-90, dimensions (mm) : 893x574x600 (LxPxH)

+ produit

Revêtement en acier époxy pour une meilleure robustesse

3 charnières de fixation par porte , mécanisme de fermeture complète et éléments de sécurité protégés contre la corrosion.

Plusieurs compartiments pour stocker différentes substances en toute sécurité

Système d'aération et de ventilation intégré.

GAMME K-LINE





Réf.	Désignation
30333-001-33838	Armoire de sécurité combinée K-PHOENIX-90, dimensions (mm) : 1197x617x617 (LxPxH)
330358-001-35362	Armoire de sécurité combinée K-PHOENIX-90, dimensions (mm) : 1102x502x601 (LxPxH)

GAMME V-LINE

+ produit

Tiroirs verticaux: gardez une vue d'ensemble sur les produits stockés.

Ouverture / fermeture par simple pression d'un bouton et fermeture automatique toutes les 60 secondes

Système d'aération et de ventilation intégré.

Pieds réglables: installation facilitée.





Réf.	Désignation
35034-001-35100	Armoire de sécurité V-MOVE-90, dimensions (mm) : 449x860x1966 (LxPxH)
35035-001-35102	Armoire de sécurité V-MOVE-90, dimensions (mm) : 819x860x1966 (LxPxH)

LABELIANS
bioleader design

GAMME S-LINE

+ produit

Trois charnières de fixation par porte et mécanisme de fermeture complet.

Système de fermeture centralisée

Plusieurs étagères, caillebotis et bac de rétention selon les configurations souhaitées.

Equipée d'un système d'aération et de ventilation intégrée et de pieds réglables intégrés pour une installation facile






Réf.	Désignation
30228-001-33659	Armoire de sécurité S-CLASSIC-90 dimensions (mm) : 596x616x1968 (LxPxH)
330116-001-33715	Armoire de sécurité S-CLASSIC-90 dimensions (mm) : 1196x616x1968 (LxPxH)
30348-001-33848	Armoire de sécurité S-CLASSIC-90 dimensions (mm) : 1196x616x1968 (LxPxH)
330353-001-33835	Armoire de sécurité S-CLASSIC-90 dimensions (mm) : 596x616x1968 (LxPxH)

LABELIANS
bioleader design

Armoires à pharmacie murales

Les +

Signalisation par symbole normalisé ”premier secours”
Etagères réglables en hauteur sur crémaillères
Porte battante avec **fermeture à clef**



Réf. MF25



Réf. MF15

Réf.	Désignation
MF15	Armoire à pharmacie murale 2 étagères
MF25	Armoire à pharmacie murale 4 étagères

Caissons de sécurité à recirculation

TRIONYX
1er FABRICANT FRANÇAIS
Armoires de sécurité pour produits dangereux

Les +

Sécurisation :
- Isolation thermique pour un retard au feu
- Anti-effraction : fermeture en 2 points et portes indégondables



Réf. AD2004

Réf.	Désignation
AD2004	Armoire haute à documents, Trionyx

Armoires de sécurité pour D.A.S.R.I

Les +

Solution sécuritaire pour le stockage des déchets d'activités de soins à risques infectieux (D.A.S.R.I.)
Couleur jaune et pictogramme normalisé ''risques infectieux''
Gain de place



Réf. AZ54



Réf. AZ114



Réf. AZ154



Réf. AZ304

Réf.	Désignation
AZ54	Armoire **comptoir** 1 porte
AZ114	Armoire **comptoir** 2 portes
AZ154	Armoire **haute** 1 porte
AZ304	Armoire **haute** 2 portes

MICRO-CENTRIFUGEUSES ET CENTRIFUGEUSES DE PAILLASSE

Micro-centrifugeuses D1008

Les +

Une microcentrifugeuse personnelle de faible encombrement
Facile à utiliser avec une fonction double : démarrage/arrêt
Accélération et freinage en quelques secondes
Rotors interchangeables sans outils
Fonctionnement silencieux : ≤45dB Vitesse fixe 7 000 tr/min
2 couleurs disponibles : bleue ou verte



Réf. D1008B Réf. D1008V

Réf.	Désignation
D1008V	Microcentrifugeuse verte, vitesse fixe 7 000rpm, comprend deux rotors : 1 rotor : 8 microtubes de 1,5/2ml & 1 rotor : 2 barrettes de 8 microtubes 0,2ml
D1008B	Microcentrifugeuse bleue, vitesse fixe 7 000rpm, comprend deux rotors : 1 rotor : 8 microtubes de 1,5/2ml & 1 rotor : 2 barrettes de 8 microtubes 0,2ml

Micro-centrifugeuses CL17 et CL21

Un confort inégalé !

Les +

Centrifugeuses puissantes, faciles à utiliser et sûres
Pour une vitesse maximale **de 17 000 g sur la CL17 et 21 000 g sur la CL21**
Pack avec rotor angulaire 24 X 1,5/2 ml et couvercle ClickSeal, ventilée, 230 V (50/60 HZ)
Existent en version réfrigérée, nous consulter



Réf.	Désignation
IN580252	Centrifugeuse version ventilée **CL17**, livrée en pack avec Rotor pour 24 tubes Eppendorf 1,5/2 ml, **vitesse max.17000rpm**
IN596224	Centrifugeuse version ventilée **CL21**, livrée en pack avec Rotor pour 24 tubes Eppendorf 1,5/2 ml, **vitesse max. 21000rpm**

Centrifugeuse de paillasse MEDIFUGE™

Compacte et polyvalente

Les +

Fournie avec un rotor unique DualSpin™ doté d'une **conception hybride 2-en-1**. Elle permet aux utilisateurs de passer facilement entre les godets à angle fixe et les godets oscillants en utilisant le même rotor
Livrée avec rotor DualSpin, nacelles angulaires (jeu de 8), nacelles oscillantes (jeu de 8), espaceurs verts/courts (jeu de 8), espaceurs jaunes/longs (jeu de 8)
Vitesse maximale 4900rpm



Réf.	Désignation
MEDIFUGE	Centrifugeuse de paillasse MEDIFUGETM Comprend : rotor DualSpin, nacelles angulaires (jeu de 8), nacelles oscillantes (jeu de 8), espaceurs verts/courts (jeu de 8), espaceurs jaune/longs (jeu de 8), **vitesse max. 4900rpm**

LABELIANS
bioleader design

Packs Centrifugeuses de laboratoire ST1R plus et ST4R plus

Fermeture étanche des nacelles ClickSeal®
Technologie SMARTSpin® : un système avancé de gestion des rotors optimisant l'accélération, la décélération et la détection de balourd pour chaque type de rotor et de nacelle **= Sécurité optimisée et séparations améliorées !**
Rotor TX-400, pour une capacité de 76 tubes de prélèvement sanguin Vacutest® Kima
Rotor TX-750, pour une capacité de 108 tubes de prélèvement sanguin Vacutest® Kima







Système de changement de rotor Auto-Lock® III : c'est aussi simple que de compter 1-2-3 !

Les +

Ergonomique et précis : couvercle avec fermeture motorisée
Contrôle de la température de la chambre
Système de changement de rotor facile !









Couvercles de confinement biologique ClickSeal

Réglage facile de la vitesse, de la durée et de la température

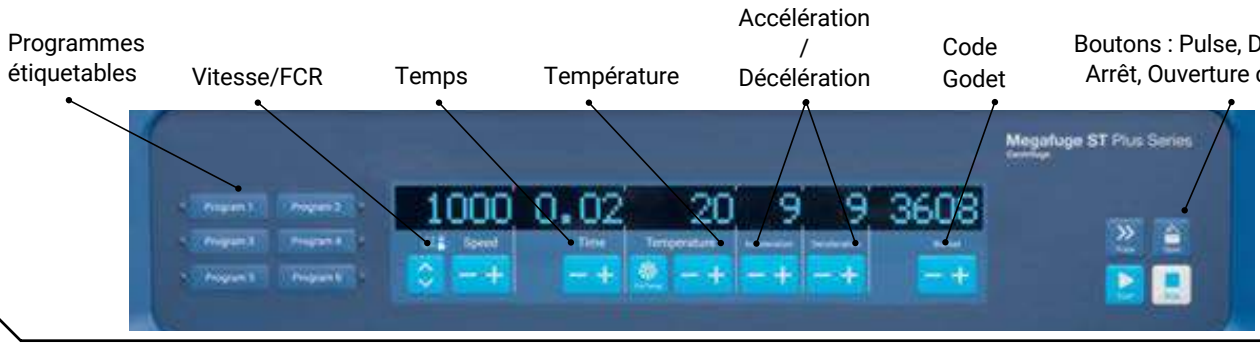

LABELIANS
bioleader design

Réf.	Désignation
PACK ST1R plus TX-400	
75009770	Centrifugeuse réfrigérée de paillasse Thermo ST1R plus
IN606079	Rotor étoile TX-400 lubrifié 4x400ml pour centrifugeuse SL16
75003655	Nacelle ronde (jeu de 4) pour rotor TX-400
75003656	Couvercle de confinement biologique ClickSeal (jeu de 4) pour nacelles rondes de rotor TX-400
IN597694	Adaptateur pour 19 tubes type ouvert fond rond 5/7ml pour nacelle ronde de rotor TX-400 (jeu de 4)
PACK ST4R plus TX-750	
75009918	Centrifugeuse réfrigérée de paillasse Thermo ST4R plus
IN606080	Rotor étoile TX-750 lubrifié pour centrifugeuse SL40
IN597673	Nacelle ronde (jeu de 4) pour rotor TX-750
IN597672	Couvercle de confinement biologique ClickSeal (jeu de 4) pour nacelles rondes de rotor TX-750
IN597671	Adaptateur pour 27 tubes type ouvert fond rond 5/7ml pour nacelle ronde de rotor TX-750 (jeu de 4)

Pensez-y ! A votre service

Réf.	Désignation
MESDIV	Mise en service d'un équipement avec installation des accessoires, vérification des conditions ambiantes, mise sous tension, contrôle de bon fonctionnement
CSCENT	Inspection de sécurité réglementaire d'une centrifugeuse
ETCENT1PS	Mesure d'une consigne de temps ou de fréquence d'une centrifugeuse
ETCENT1C	Mesure d'une consigne de température d'une centrifugeuse par la méthode des tubes d'eau
CARCENETA1C	Caractérisation dynamique d'une centrifugeuse pour une consigne de température en régime établi
CARCENTRA1C	Caractérisation dynamique d'une centrifugeuse pour une consigne de température en régime transitoire

Packs Centrifugeuses de laboratoire HAWK et HARRIER



Une centrifugeuse robuste, aux performances éprouvées,

Vraiment **petites** et **compactes** les centrifugeuses MSE sont idéales pour un usage de laboratoire de biologie qui **optimise votre espace de travail sur la paillasse.**

Choisir une centrifugeuse **MSE** vous permet d'allier la **robustesse technique**

- d'un système de balourd fiable
- de capots étanches en aluminium pour préserver de la casse éventuelle
- d'un moteur garanti 5 ans
- d'une programmation intuitive qui évite les erreurs

et une interface parfaite pour un usage au quotidien avec

- Une programmation facile d'accès pour un meilleur confort de manipulation
- Un écran facilement nettoyable pour une hygiène parfaite et aisée
- Un fonctionnement silencieux pour un environnement de travail plus agréable



Pack Hawk R

Pour **32 tubes de sang 5/7 ml**

Dim : 315x365x660 mm (H/L/P) - Poids : 52 Kg

Réf.	Désignation
MSB050.CR3.5	Centrifugeuse de laboratoire réfrigérée **Hawk** (230V/50Hz)
MSE2251	Rotor swing out 4X100 ml
MSE3252C/A	Nacelle et capot 100ml diam 58,4x87mm
MSE4064	Adaptateur pour 8 tubes 5/7 ml diam 13 mm

Pack Harrier R

Pour **76 tubes de sang 5/7 ml**

Dim : 380x443x795 mm (H/L/P) - Poids : 65 Kg

Réf.	Désignation
MSB080.CR2.5	Centrifugeuse de laboratoire réfrigérée **Harrier** (230V/50Hz)
MSE2403	Rotor swing-out 4 x 250 ml
MSE3404C	Nacelle et capot 250ml diam 83x93mm
MSE4364	Adaptateur pour 19 tubes 5/7 ml diam 13 mm

Meuble pour centrifugeuse

Réf.	Désignation
MEUBET	Meuble pour centrifugeuse avec une étagère et 4 roulettes dont 2 avec freins (dessus en verre émaillé ép.6mm sur mélaminé CTBH ép.22mm, dimensions 750*750*735(L*P*H))
MEUBCA	Meuble pour centrifugeuse avec un tiroir et 4 roulettes dont 2 avec freins (dessus en verre émaillé ép.6mm sur mélaminé CTBH ép.22mm, dimensions 750*750*735(L*P*H))

Résoudre les problématiques que vous rencontrez dans votre laboratoire, c'est notre métier ! Nous savons que vous sélectionnez l'agencement de vos paillasses selon 3 critères :

1 ERGONOMIE

Amélioration de la posture de manipulation.
Limitation les TMS.
Augmentation de l'efficience du travail.

2 QUALITÉ

Résistance aux charges lourdes.
Résistance aux chocs.
Stabilité garantie.

3 ESTHÉTIQUE

Design épuré dans la continuité de notre gamme de paillasse.

Module étagère **MEUBET**

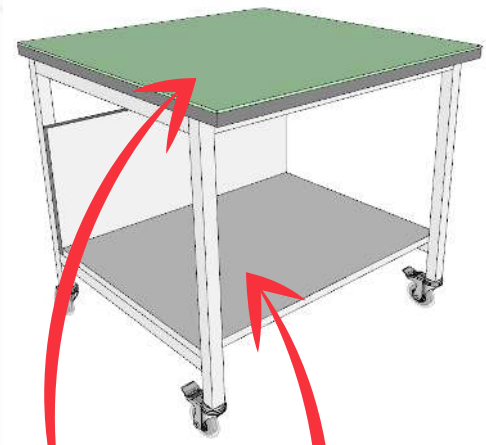

Revêtement en **verre émaillé**

Tablette 750*570mm

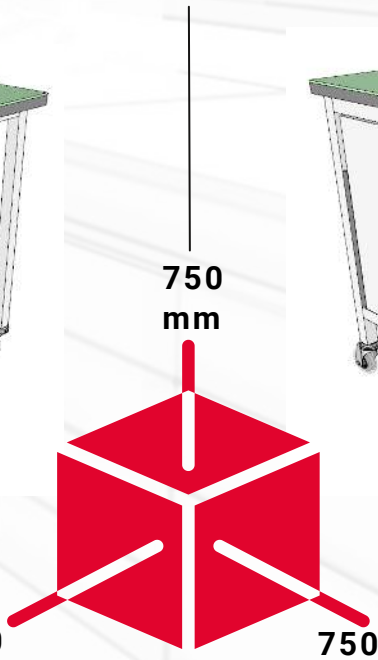

Module bloc coulissant **MEUBCA**

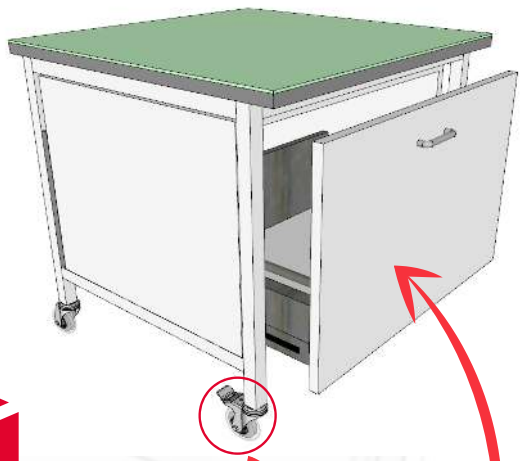

Bloc **coulissant** 685*600*470 (L*P*H)

4 roulettes dont **2 avec freins**

CONGÉLATEURS -80°C

Gamme U

Gamme Premium Line pour la conservation et le stockage à une température ultra basse jusqu'à -86°C de composants sanguins, de plasma sanguin, de cellules et tissus humains, vaccins et autres échantillons de laboratoire.
La gamme U est tropicalisée, ses congélateurs -80°c peuvent fonctionner jusqu'à +43°C d'ambiance.

Adaptée aux utilisateurs



Choix des langues

Choix du sens d'ouverture de porte lors de la commande
Mode "Click and Open" : ouverture par badge NFC



Gain de place : mettez autant de cryoboite dans un Bmédical U501 que dans les principaux -80°C 700L

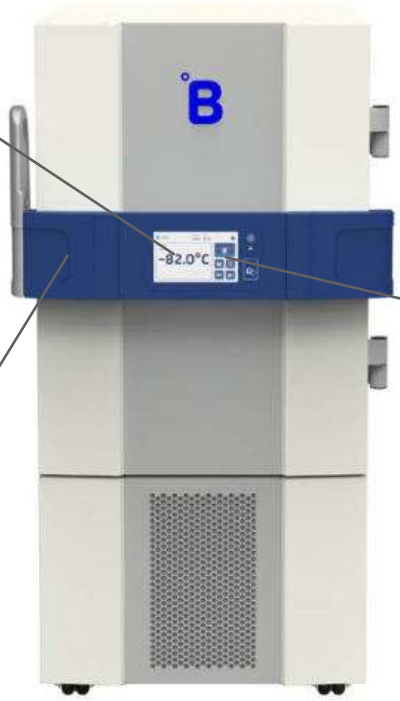

Réf. U201

Sécurité du froid

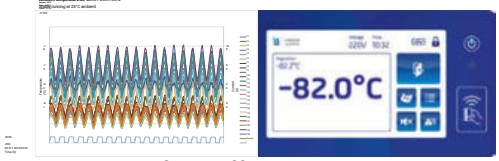

Production de froid efficace avec la technologie du froid en CASCADE
Homogénéité du froid de +/-5°C sur l'ensemble de la gamme
Compresseur protégé grâce a un filtre démontable sans outils et une alerte annuelle de nettoyage

Sécurité des échantillons

Mode " SAFE " : en cas de casse d'une sonde de température, l'appareil continuera de réguler sur les valeurs préalablement définies et cela afin de maintenir le fonctionnement
Mode " TRACING " : pour un suivi des événements (ouverture de porte, alarmes…)
Mode " SECURITY " : sécuriser votre appareil par un accès aux paramètres sécurisé par code ou badge

Conformité aux normes

Dispositif Médical classe IIa
Iso class 5 = conforme aux utilisation en salle blanche
Conforme a la nouvelle règlementation F-GAZ

Pièces, main d'œuvre et déplacement et Garantie 5 ans pour le compresseur

Garantie 2 ans

Réf.	Désignation
U201	Congélateur -80°C vertical U201, 214L, 245 boîtes 230/50Hz
U401	Congélateur -80°C vertical U401, 434L, 345 boîtes, 230/50Hz
U501	Congélateur -80°C vertical U501, 577L, 460 boîtes, 230/50Hz
U701	Congélateur -80°C vertical U701, 720L, 575 boîtes, 230/50Hz
U901	Congélateur -80°C vertical U901, 863L, 690 boîtes, 230/50Hz

Pensez-y ! A votre service

Réf.	Désignation
MESDIV	Mise en service d'un équipement avec installation des accessoires, vérification des conditions ambiantes, mise sous tension, contrôle de bon fonctionnement
CARTOCOFRACM80	Caractérisation d'un congélateur -80°C pour une consigne de température en régime établi

LABELIANS bioleader design

MACHINES À GLACE

Garantie 3 ans

BREMA Ice Makers

Le filtre à poussière en façade démontable sans outil évite l'encrassement du condenseur



Les +

Production de glace en grains (paillettes)
Nouveau fluide R-290 pour un impact environnemental réduit (conforme à la directive F-GAZ)
Portillon isolé à ouverture rapide et escamotable
Livrées avec tuyau d'arrivée d'eau, d'évacuation et pelle à glace

Réf.	Désignation
EMGMGB601AX	Machine à glace en grains (paillettes), production **72kg/24h**, réserve 10Kg, Brema® GB601AX
IN187429	Machine à glace en grains (paillettes), production **113kg/24h**, réserve 20Kg, Brema® GB902AX
IN148222	Machine à glace en grains (paillettes), production **177kg/24h**, réserve 40Kg, Brema® GB1540AX

BALANCES DE PRÉCISION

Precisa

Balances alliant design, fonctionnalités et performances, fabrication suisse et SAV en France; 3 séries selon votre degré d'exigence : PRECISION /APPLICATION / TRACABILITE

Garantie 2 ans

Série 160BJ

Pour un pesage précis et économique



Les +

Boîtier ABS
Afficheur LCD
Capteur à jauge de contrainte
Nombreuses applications de série

Réf.	Désignation	Portée	Précision d'affichage	Plateau (mm)
IN485914	BJ410C	410g	0,01g	135x135
IN485888	BJ610C	610g	0,01g	135x135
BALPREBJ2200C	BJ2200C	2200g	0,01g	135x135
IN190761	BJ4100D	4100g	0,1g	170x140
IN485977	BJ8100D	8100g	0,1g	170x140

LABELIANS
bioleader design

Série 160BJ

Pour un pesage de grande précision



Les +

Boîtier en fonte d'aluminium pour une grande stabilité et robustesse
Boîtier magnétique assurant une grande précision
Système de calibrage interne automatique SCS
En option : câble HID pour un transfert des données directement sur Excel sans logiciel

Réf.	Désignation	Portée	Précision	Plateau (mm)
321-9250/001	LS220A SCS	220g	0,1mg	Ø 80
321-9367/001	LS620M SCS	620g	1mg	135 x 135
321-9463/001	LS4200C SCS	4200g	0,01g	200 x 200
321-9550/001	LS3200D SCS	3200g	0,1g	200 x 200
321-9551/001	LS6200D SCS	6200g	0,1g	200 x 200
350-8816-200	Câble HID	-	-	-

Série 160BJ

Pour un pesage analytique et semi-micro



Les +

Écran tactile 7 pouces configurable, **navigation intuitive**
Menu d'aide intégré
Cage de pesée motorisée ou non, entièrement démontable pour **un nettoyage facilité**
Assistance électronique de mise à niveau
Communications et interfaces : USB, ETHERNET, RS232.....
En option : système de décharge électrostatique, capteurs sans contact pour la prévention de contaminations croisées, observation des conditions ambiantes, QI QO QP ...

Réf.	Désignation	Portée	Précision d'affichage	Plateau (mm)
CAGE DE PESÉE MOTORISEE				
390-9108/002	HE225SM-FR	61/225g	0,01/0,1mg	Ø 80
390-9258/002	HE220A	220g	0,1mg	Ø 90
CAGE DE PESÉE MANUELLE				
390-9108/001	HM225SM-FR	61/225g	0,01/0,1mg	Ø 80
390-9258/001	HM220A	220g	0,1mg	Ø 90

Pensez-y ! A votre service

Réf.	Désignation
MESDIV	Mise en service d'un équipement avec installation des accessoires, vérification des conditions ambiantes, mise sous tension, contrôle de bon fonctionnement
VMBALA	Contrôle d'une balance avec essais de pesée

RÉFRIGÉRATEURS DE LABORATOIRE

Appareils qualifiables qui bénéficient d'une garantie de 3 ans et livrés avec leur cartographie de contrôle de température en 9 points selon le FD X15-140 (cartographie usine)
Appareils ayant de série des passages de cuves : diamètre 15mm, pour mise en place d'une ou de plusieurs sondes externes et 30mm pour la qualification sur site

Armoires de laboratoire positives

Garantie 3 ans

Les +

Refroidissement ventilé **+5°C à ± 3°C pour les LFK et +5°C ± 2°C pour les LKP**
Alarme sonore et visuelle pour ouverture de porte
Logement pour sonde de température et passage de cuve
Dégivrage automatique et évaporation des condensats
Thermostat de sécurité **anti-congélation**


Réf. IN597464


Réf. IN598785


Réf. LKPV8450

Réf.	Désignation
IN597464	Armoire de laboratoire positive 141L, porte pleine, Liebherr LFKU 1610
LRFV5501	Armoire de laboratoire positive 544L, porte pleine, Liebherr LRFV 5501
IN598910	Armoire de laboratoire positive 601L, porte pleine, Liebherr LKPV 6550
LKPV8450	Armoire de laboratoire positive 856L, porte pleine, Liebherr LKPV 8450

Armoires de laboratoire négative

Garantie 3 ans

Les +

Armoire de laboratoire porte pleine, qualifiable Cofrac
- Arrêt de ventilation à l'ouverture de la porte
- Dégivrage manuel
- Alarme sonore porte et température



Réf.	Désignation
IN601748	Armoire de laboratoire négative 310L, porte pleine, LGUEX3510

LABELIANS
bioleader design

Armoires de laboratoire positives

Alarmes de porte et de température sonores et visuelles

Garantie 3 ans

Les +

Refroidissement ventilé -25°C à ± 5°C, statique de -25°C à ± 5°C pour le IN598403
Logement pour sonde de température et passage de cuve


Réf. IN598768


Réf. IN604855


Réf. IN598403


Réf. LGV5010

Réf.	Désignation
LGV5010	Armoire de laboratoire négative **478L**, Liebherr LGV 5010
IN598403	Armoire de laboratoire négative **513L**, Liebherr LG 5216
IN598768	Armoire de laboratoire négative **601L**, Liebherr LGPV 6530
IN604855	Armoire de laboratoire négative **856L**, 1 porte pleine, Liebherr LGPV 8430

Armoires de laboratoire positives

Garantie 3 ans

Les +

Refroidissement ventilé +5°C à +/-3°C (enceinte positive) et statique de -25°C à +/-5°C (enceinte négative)

Réf.	Désignation
IN599941	Armoire de laboratoire combinée 361L, porte pleine, Liebherr LCV 4030, enceinte positive 254 L et enceinte négative 107 L


Réf. IN599941

Pensez-y ! A votre service

Réf.	Désignation
MESDIV	Mise en service d'un équipement avec installation des accessoires, vérification des conditions ambiantes, mise sous tension, contrôle de bon fonctionnement
CARTOENCE9C	Caractérisation d'une enceinte <2m3 pour une consigne de température en régime établi
COMCARTEMETA1C	Caractérisation d'un combiné congélateur-réfrigérateur pour une consigne de température en régime établi

LABELIANS
bioleader design

THERMOMÈTRES ÉLECTRONIQUES

Les +

Réf. THM20412M : 2 lignes d'affichage pour tout voir en une seule fois + alarme continue
Réf. THM9235AT : 2 lignes d'affichage avec triple affichage des températures sur les deux modes intérieur et extérieur + une information complète
Réf. THM9267AT : 2 lignes d'affichage et un large choix de fixation avec béquille, ventouse, murale ou aimantée



Réf. THM20412M



Réf. THM9264AT



Réf. THM9235AT

Réf.	Désignation
THM20412M	Double thermomètre grand affichage THM20412M de -50 à +70°C
THM9235AT	Double thermomètre digital THM9235AT sonde interchangeable de -50 à +70°C
THM9267AT	Thermomètre avec sonde filaire intérieur/extérieur, aimanté, 9267AT
FG606377	Thermomètre digital 9290AT de -50°C à +150°C
THM9220AT111	Thermomètre THM9290AT111 avec ralentisseur thermique

COMPTEURS DE CELLULES

Les +

Pratique : technique de comptage selon votre habitude, à préciser à la commande



Réf. IN115129



Réf. CELLT



Réf. TLMSPER

Réf.	Désignation
IN115129	Compteur électronique **6 touches**
CELLT	Compteur électronique **12 touches**
TLMSPER	Compteur électronique Spermascore universel, méthode de KRUGER ou DAVID à préciser

MICROSCOPIE

Garantie 1 an

Nikon

Réf.	Désignation
MICROSCOPES INVERSÉS	
MICINVTS2	Statif microscope inversé Eclipse TS2 non évolutif vers la fluorescence, éclairage LED et condenseur ELWD
IN116515	BE cordon secteur (bipolaire avec terre)
OCMIINVTS2W10X	Oculaire TS2-W10X/22 pour microscope TS2 avec ajustement dioptrique
SURPLTS2	Surplatine TS2 -S-SM pour microscope TS2
IN344588	T1-SNCP Coulisseau non centrable PH-L PH-1
IN117917	CFI Achroplan 4X ON : 0.10 DT : 30mm
IN346318	CFI Achromat ADL 10X PH-1 ON : 0,25 DT : 6,2mm
IN346344	CFI Achromat LWD ADL-20X F PH-1 ON : 0,40 DT : 3mm F = corrigé pour épaisseur de fond de boîte 1,2mm
IN346370	CFI Achromat LWD ADL-40X F PH-1 ON : 0,55 DT : 3mm F = corrigé pour épaisseur de fond de boîte 1,2mm
MICROSCOPES DROITS	
IN603456	E200 LED statif avec tourelle CFI à 4 positions, platine XY commandes à droite. Butée mémoire de plan de mise au point
IN116515	BE cordon secteur (bipolaire avec terre)
IN343254	E2- TB tube binoculaire à prismes de Siedentopf, champ de 20mm, traitement anti fongique
IN343385x2	CFI E 10x/20 Oculaire E200 avec correction dioptrique, reçoit réticule diam. 27mm
IN346433	CFI E Plan achromat 10X ON : 0,25 DT : 7mm planéité sur 20mm
IN346166	CFI E Plan achromat 40X ON : 0,65 DT : 0,65mm planéité sur 20mm
IN346454	CFI E Plan achromat 100X à huile ON : 1,25 DT : 0,23mm planéité sur 20mm
IN343427	E2 Condenseur Abbe ON : 1,25 avec index de grossissement CFI
IN117896	CFI Plan achromat 50X im ON : 0,9 DT : 0,35mm



Réf. MICINVTS2



Réf. IN603456

Pensez-y ! Découvrez les lames LABELIANS

UNE GAMME ADAPTÉE À VOS BESOINS :

Lames pour techniques manuelles
Lames pour imprimantes
Lames adhésives
Lamelles couvre-objet compatibles avec vos automates de collage





LABELIANS
bioleader design

CAMÉRA NUMÉRIQUE HDMI 5MP AVEC CARTE SD

Les +

Permet la **visualisation**, directement sur moniteur, d'images de lames de microscopes
Connexion directe entre la caméra numérique et un écran vidéo
Enregistrement des photos sur **carte fournie**



Réf. XCAM1080PHA

Réf.	Désignation
XCAM1080PHA	Caméra HDMI 5MP avec carte SD

DESSICATEURS

Les +

Détermination facile du taux d'humidité
Écran LCD lumineux clairement **visible**
Alarme de surcharge sonore : prévient quand la capacité est dépassée
Plage de température de 50°C à 160°C
Conviennent à toutes les analyses



Réf. IN603581

Réf.	Désignation
IN603581	Analyseur d'humidité PMB53, **50g-0,001g/0,01%**
IN603582	Analyseur d'humidité PMB202, **200g-0,01g/0,05%**
COPEALU250	Coupelle de pesée en aluminium, paquet de 250, D90mm

LABELIANS
Groupe CML-ID

LABELIANS, c'est le nom de notre entreprise et c'est aussi une marque, une marque internationale de designer, fabricant & distributeur FrenchFab, French Healthcare :

- d'offres globales produit / service
- au meilleur rapport valeur / prix
- innovante
- reconnue par les laboratoires (médicaux, recherche, académiques, industriels)
- engagée et responsable

Qui est portée par le groupe CML ID, et représente un employeur responsable, une entreprise française et familiale engagée pour le respect de la diversité, pour l'inclusion, l'employabilité et le plaisir au travail de ses collborateurs, et pour une contribution responsable à l'environnement et un business durable

LABELIANS une offre au cœur de vos process

Pré-analytiques, analytiques, et péri-analytiques

- **PROTEGER** les échantillons, les patients et le personnel
- **COLLECTER** les échantillons
- **TRANSPORTER** les échantillons dans les bonnes conditions de température
- **PREPARER** les échantillons
- **ANALYSER** les échantillons pour un résultat fiable et répétable
- **CONSERVER** les échantillons
- **GERER** les déchets

Dans un laboratoire aménagé et équipé pour la sécurité et le confort de vos collaborateurs et de vos patients

Nos équipes sont à votre service :

0 800 970 724 Service & appel gratuits
serviceclient@labelians.fr
1, rue des Palis - 77140 NEMOURS

Pour vous renseigner, enregistrer vos commandes, vous former, vous conseiller, vous auditer et veiller à votre maintenance et métrologie ainsi qu'à vos exigences en terme de normes.